Bano 6,5m² højre: 2500*2410/3040

Bano 6,5m² med vendediameter på 2000 mm. Væghængt drejbart toilet med højdejusterbar cisterne.

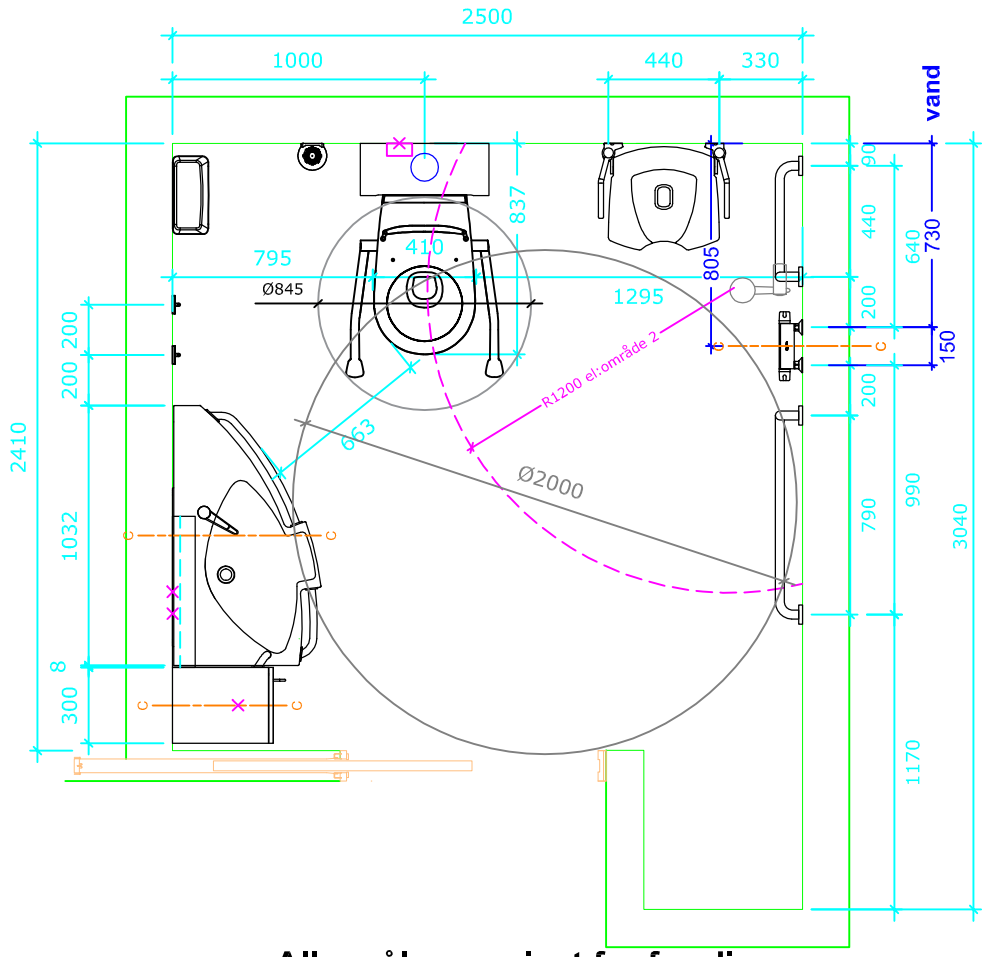

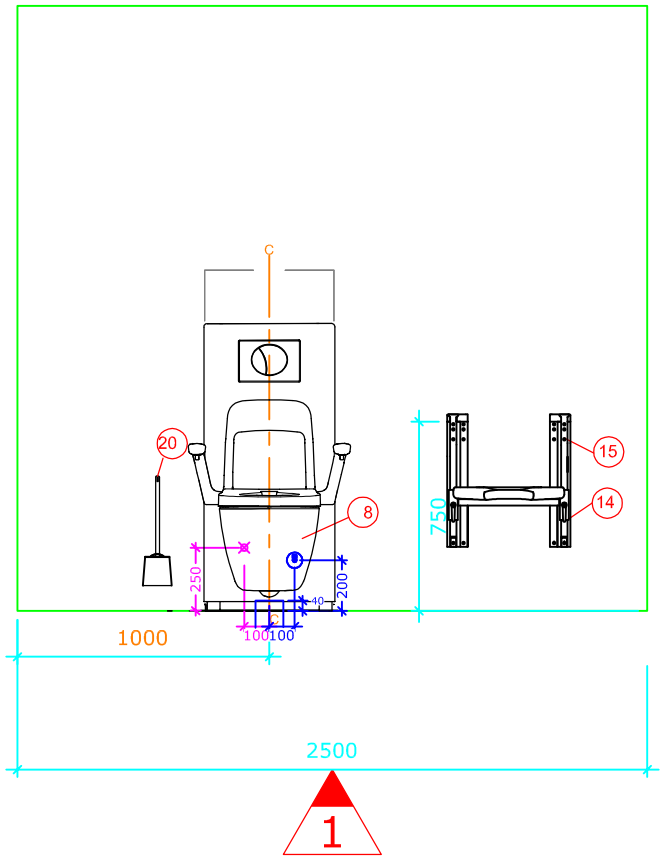

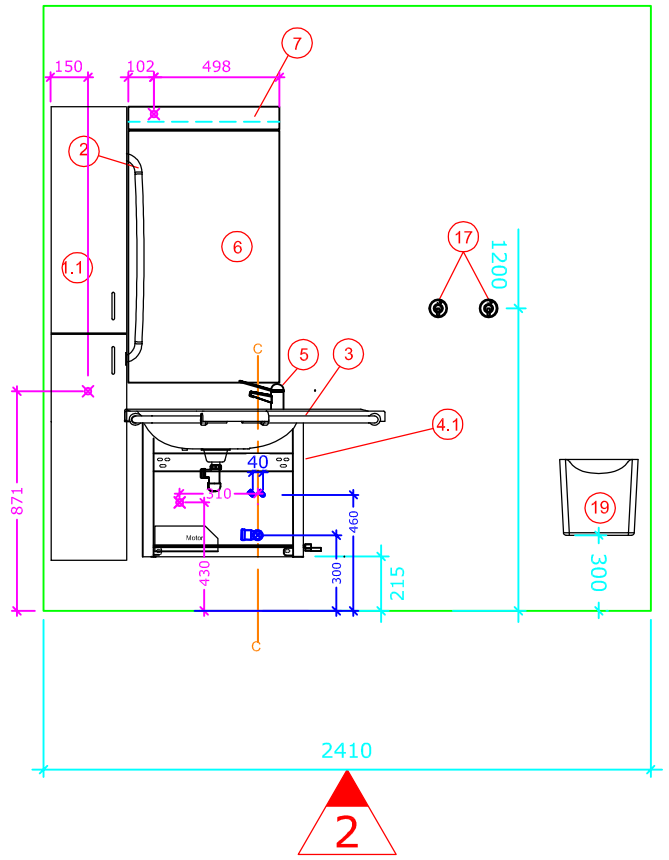

Alle mål er angivet fra færdig væg

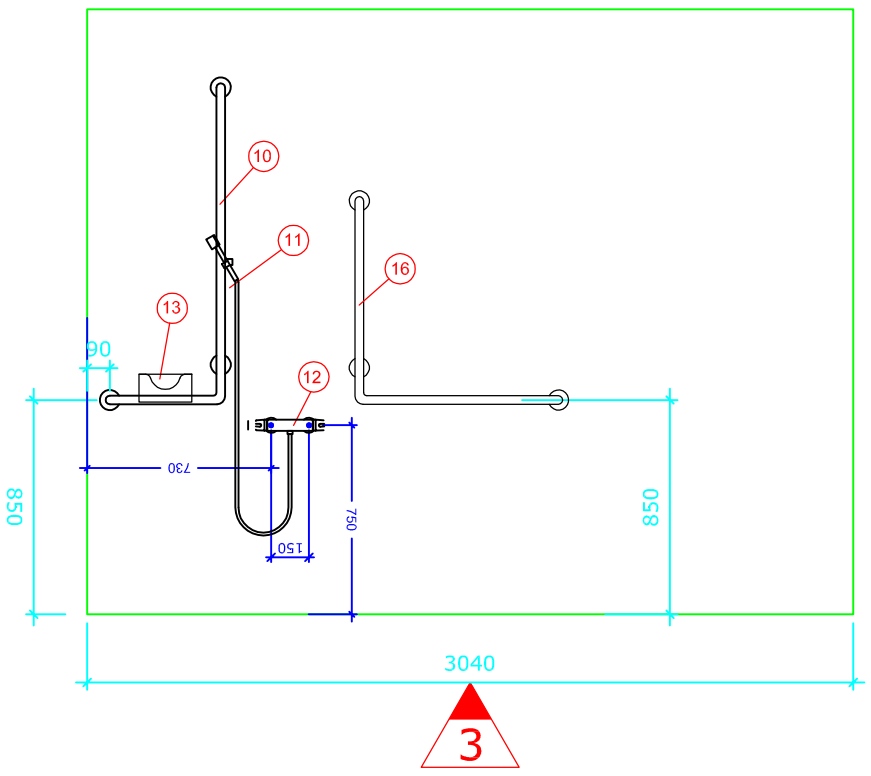

1.1	5303-34	Bano højskab højre 1800*300mm
2	5311	Bano støttehåndtag for skab, gråt
3	5202/R	Bano vask, med hygiejnedæksel/støttehåndtag højre 1032*590mm
4.1	5207-EL	Bano elektrisk højdejustering for vask med dæksel
5	5808	Bano håndvaskarmatur
6	5101-02	Bano spejl 960*600mm
7	5114	Bano lampe B600mm m/LED
10	5581/L	Bano brusestang/støttehåndtag venstre
11	58820-01 16	Bano brusehoved og slange
12	58820	Bano brusetermostat
13	5596	Bano brusehylde
14	5700-02	Bano brusesæde vægmont. m/højdejustering
15	5710-02	Bano armlæn til brusesæde
16	5591/R	Bano støttehåndtag 790*790mm - højre
17	5400	Bano hængekroge
18	5510	Bano stokkeholder
19	5496	Bano affaldsspand 10 l.
20	3477	Bano WC-børste væghængt
21.1	5920	Bano cisterne med elektrisk højdejustering komplet med drejbart toilet

VVS

EL

Arbejdsgrundlag

Bano Danmark
Møllehaven 8, 4040 Jyllinge
Tlf: +45 30 49 66 18
Epost: post@bano.dk

Reviderat 2020-11-11